Toboganes tubo - codo (edad 2-12 años)

Ref. KP2001W

SERIE ANIMALS SERIES

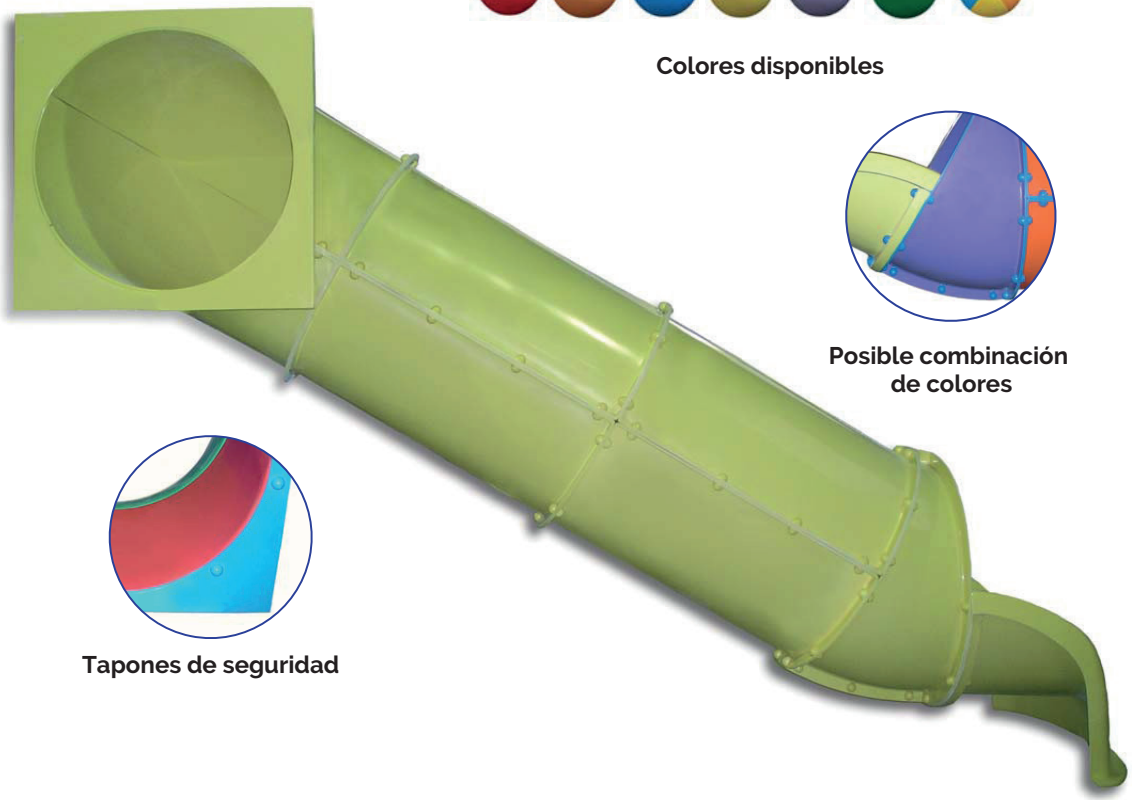

Colores disponibles

Posible combinación de colores

Tapones de seguridad

Información técnica.

Tubos: Fabricados en PRFW con tecnología RTM, que hace que el interior del tubo tenga el mismo acabado liso que el exterior. Con tapones de seguridad,que tapan los tornillos. Pueden ser a izquierda o a derecha.

Instalación: Con cimientos en suelos no compactos, o atornillados en suelos compactos.

kiwi playgrounds

C/ Foia, 13
P.I. Alquería de Moret
46210 Picanya
(Valencia)

+34 963 313 677

kiwi@kiwipw.com

kiwiplaygrounds.com

La empresa se reserva el derecho de realizar cualquier modificación o cambio en sus productos.

Codos Izquierda (h-cm.)

Codo 80

Codo 100

Codo 125

Codo 150

Codo 175

Codo 200

Codos Derecha (h-cm.)

Codo 80

Codo 100

Codo 125

Codo 150

Codo 175

Codo 200

ACCESORIOS

SERIE ANIMALS SERIES

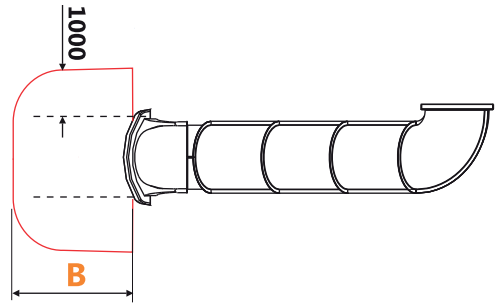

Distancias libres de seguridad

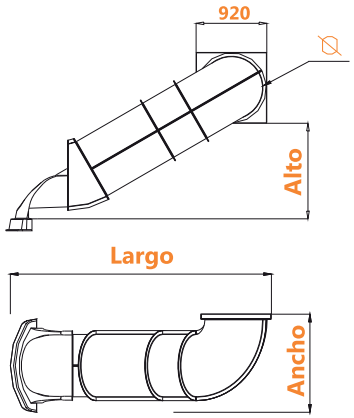

Codo derecha

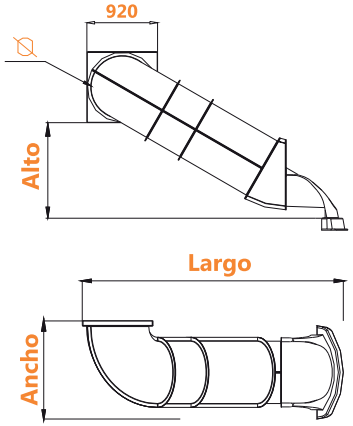

Codo izquierda

MODELOS DISPONIBLES	Alto	Largo	Ancho	Diámetro Interior	Distancias libres de seguridad B
Tubo Codo 80	785	2.412	1.300	800	1.000
Tubo Codo 100	1.034	2.845	1.300	800	1.000
Tubo Codo 125	1.280	3.278	1.300	800	1.000
Tubo Codo 150	1.535	3.711	1.300	800	1.000
Tubo Codo 175	1.780	4.144	1.300	800	1.000
Tubo Codo 200	2.035	4.577	1.300	800	1.000

Dimensiones en mm.

B -> Longitud del área de impacto.

ACCESORIOS

Dos tipos de instalación

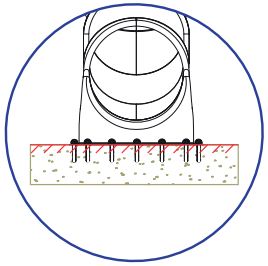

Atornillado, en suelos compactos

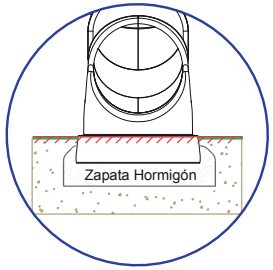

Con cimientos, en suelos no compactos

kiwi playgrounds
C/ Foia, 13
P.I. Alquería de Moret
46210 Picanya (Valencia)
+34 963 313 677
kiwi@kiwipw.com
kiwiplaygrounds.com

La empresa se reserva el derecho de realizar cualquier modificación o cambio en sus productos.