Tobogán Túnel 180° (edad 2-12 años)

Ref. KP2008W

SERIE ANIMALS SERIES

Colores disponibles

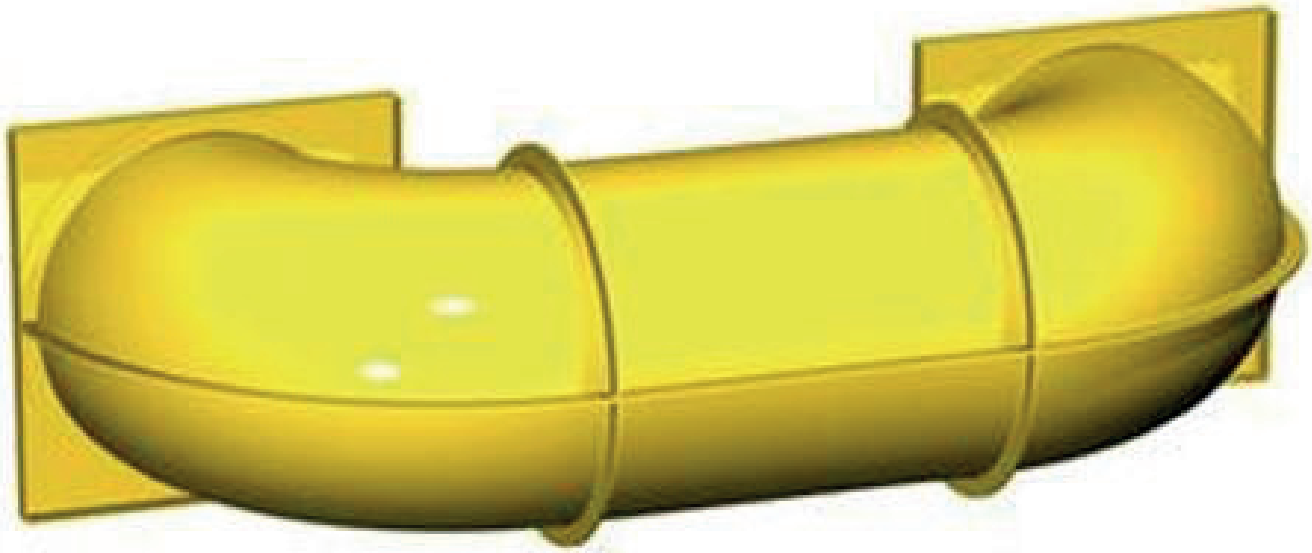

Información técnica.
Tubos: Fabricados en PRFW con tecnología RTM, que hace que el interior del tubo tenga el mismo acabado liso que el exterior. Con tapones de seguridad,que tapan los tornillos.

Se usa para conectar dos módulos en 180° a la misma altura.

Dimensiones generales (mm.)

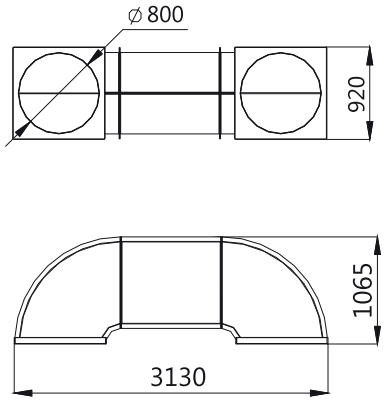

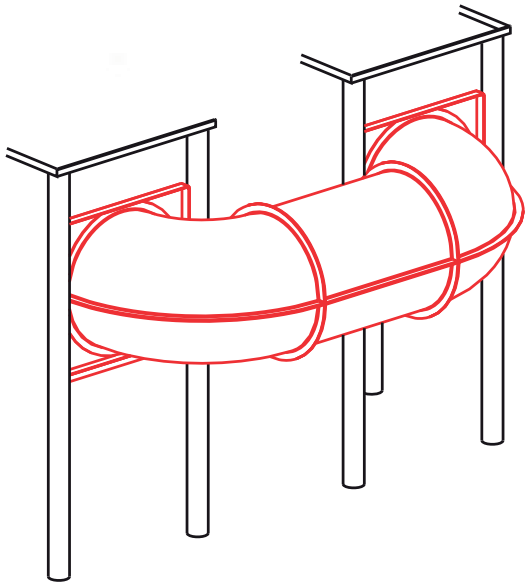

ACCESORIOS

kiwi playgrounds
C/ Foia, 13
P.I. Alquería de Moret
46210 Picanya (Valencia)
+34 963 313 677
kiwi@kiwipw.com
kiwiplaygrounds.com

La empresa se reserva el derecho de realizar cualquier modificación o cambio en sus productos.