El León (edad 6-12 años)

Ref. KP4001

Última revisión: 01/02/2020

EN-1176-1: 2017
EN-1176-2: 2017+AC: 2019
EN-1176-3: 2017

SERIE ANIMALS SERIES

Información técnica.

Animal: Realizado en poliéster pintado en masa, con gel-coat del color predominante y con tratamiento antigrafiti.

Estructura: Interna realizada en tubo de acero cincado.

Superficie: Zona de pisada realizada en EPDM de alta resistencia.

Fijaciones: De acero cincado para montaje sobre solera de hormigón.

Datos técnicos.

Montaje: 2 pers. 2 horas.

Peso: 300 Kg.

Altura total: 2,4 m.

Altura libre de caída: 1,50 m.

Área de seguridad: 32,05 m². (muestra)

Dimensiones pieza más grande: 3 m.

Disponibilidad de repuestos: 3 años.

Combinación de ejemplo

MÓDULOS

kiwi playgrounds

C/ Foia, 13
P.I. Alquería de Moret
46210 Picanya
(Valencia)

+34 963 313 677

kiwi@kiwipw.com

kiwiplaygrounds.com

La empresa se reserva el derecho de realizar cualquier modificación o cambio en sus productos.

EN-1176-1: 2017
EN-1176-2: 2017+AC: 2019
EN-1176-3: 2017

SERIE ANIMALS SERIES

Área de seguridad: 32,05 m²
(con elementos de muestra)

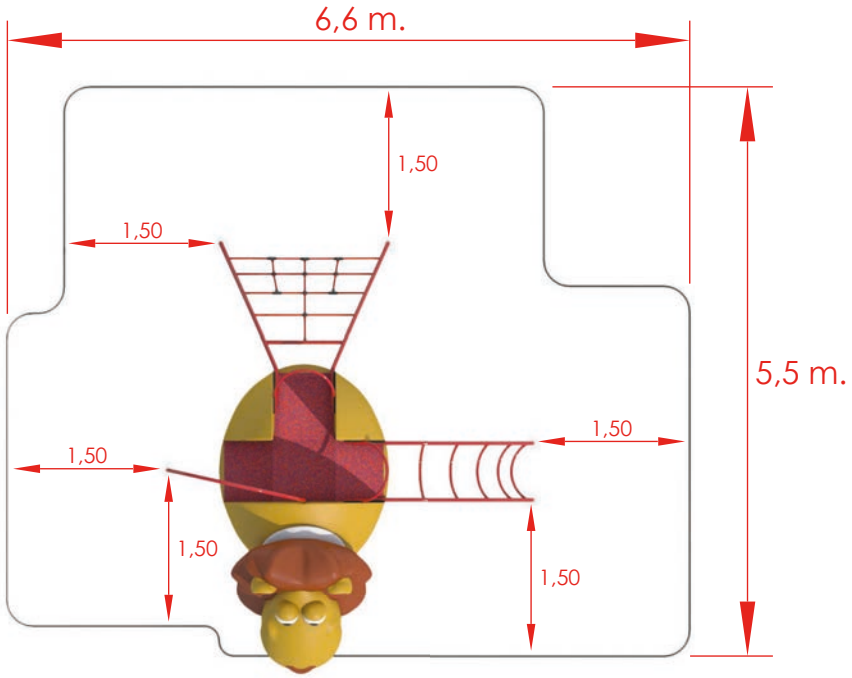

Dimensiones generales (mm.)

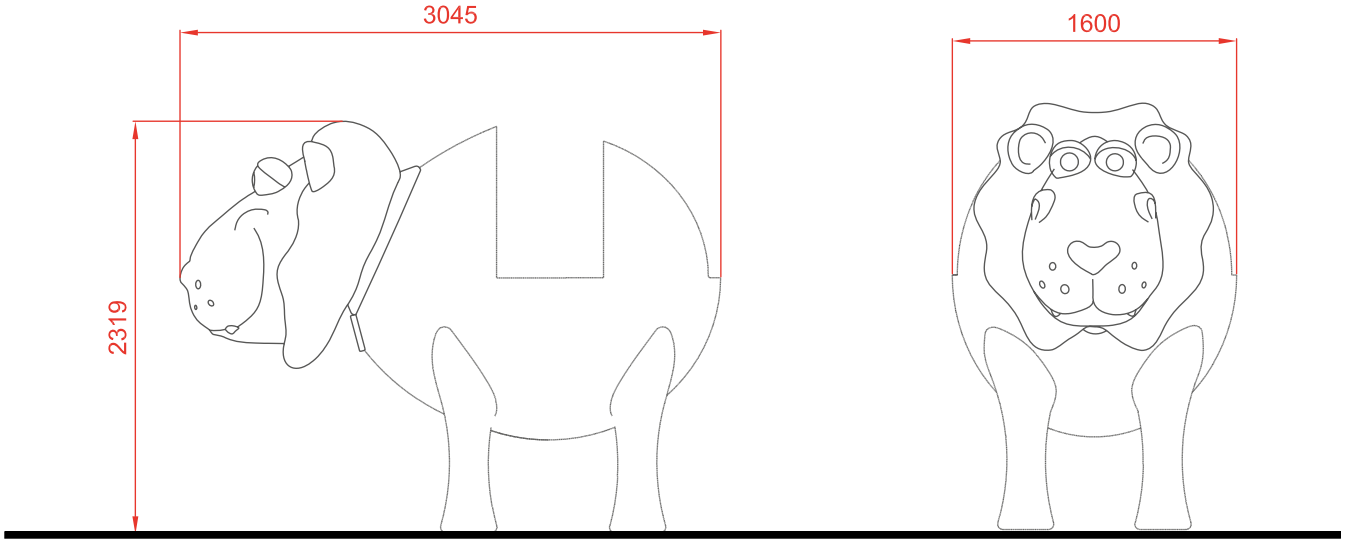

MÓDULOS

kiwi playgrounds
C/ Foia, 13
P.I. Alquería
de Moret
46210 Picanya
(Valencia)
+34 963 313 677
kiwi@kiwipw.com
kiwiplaygrounds.com

La empresa se reserva el derecho de realizar cualquier modificación o cambio en sus productos.

EN-1176-1: 2017
EN-1176-2: 2017+AC: 2019
EN-1176-3: 2017

SERIE ANIMALS SERIES

Detalle del anclaje

Instalación.
Atornillado a solera de hormigón mediante tacos de expansión o varilla roscada y epoxi. Acabado con revestimiento de material compactado, ya sea caucho continuo o loseta.

Mantenimiento.
-Revisión: Se deberá comprobar todas las sujecciones, tornillos y pernos periódicamente y, si fuera necesario, volverlos a apretar y ajustar, anotando la fecha para llevar un control.

Inspecciones.
1. Inspección visual de rutina. Se realizará una inspección ocular y funcional con el fin de comprobar que no ha sufrido ningún daño por vandalismo.

2. Inspección funcional. Esta inspección se realizará con una periodicidad de 1 a 3 meses y se debería prestar atención a los componentes "sellados de por vida" y los equipos que su estabilidad dependa de un poste.

3. Inspección anual. Se realizará una inspección completa de todo el conjunto con el fin de comprobar que reúne todos los apartados de la norma y que no ha sufrido modificación.

kiwi playgrounds
C/ Foia, 13
P.I. Alquería de Moret
46210 Picanya
(Valencia)
+34 963 313 677
kiwi@kiwipw.com
kiwiplaygrounds.com

La empresa se reserva el derecho de realizar cualquier modificación o cambio en sus productos.

Dimensiones de la solera de hormigón del ejemplo

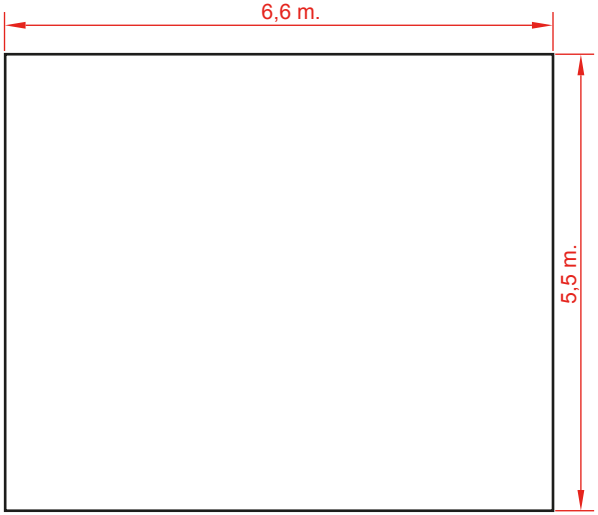

Detalle del anclaje

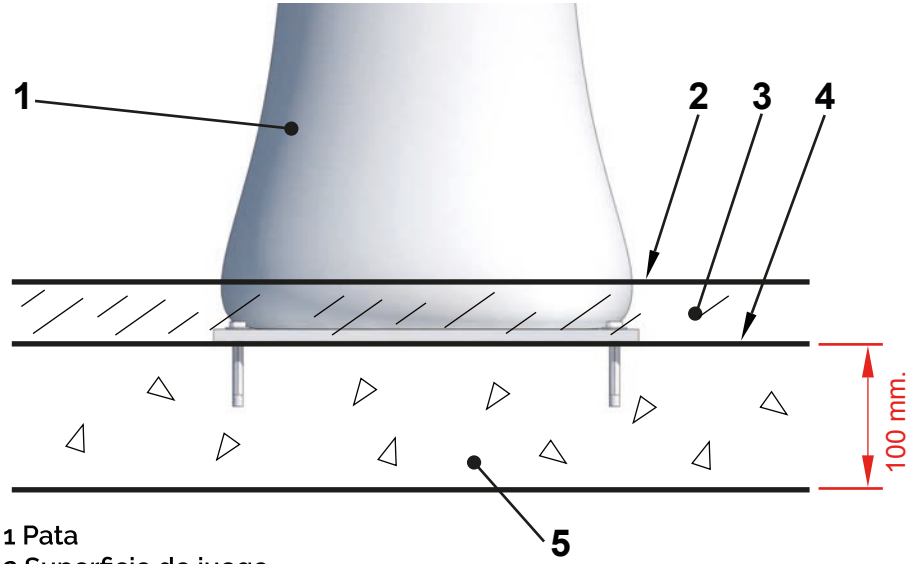

1 Pata
2 Superficie de juego
3 Caucho
4 Parte superior de los cimientos
5 Solera de hormigón

MÓDULOS