Leoncio (edad 3-6 años)

Ref. KP4026

Última revisión 1/2/2020

EN-1176-1:2017
EN-1176-6:2017+AC:2019

SERIE ANIMALS SERIES

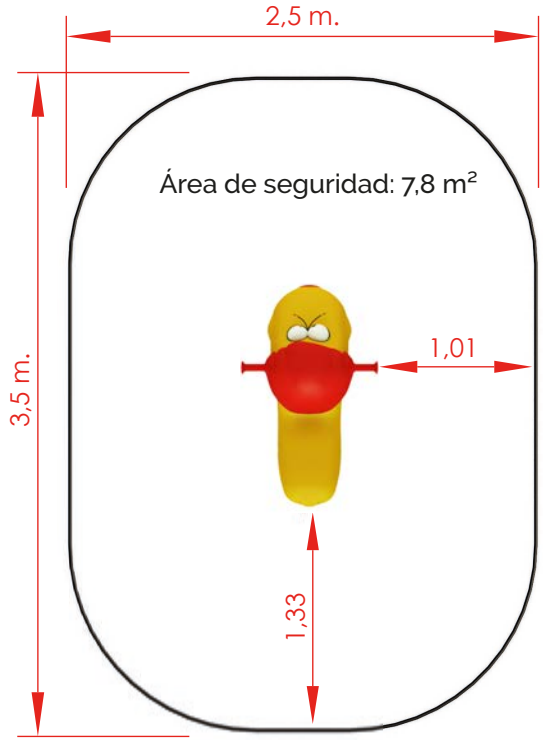

Información técnica.

Animal: Realizado en poliéster pintado en masa, con gel-coat del color predominante y con tratamiento antigrafiti.

Estructura: Interna de acero para fijar sobre el muelle.

Muelle: Standard de acero s/norma UNE1176 con recubrimiento en pintura de poliéster.

Fijaciones: De acero cincado para montaje sobre solera de hormigón.

Datos técnicos.

Montaje: 1 pers. 1/2 hora.
Peso: 30 Kg.
Altura total: 0,79 m.
Altura libre de caída: 0,6 m.
Área de seguridad: 7,8 m².
Dimensiones pieza más grande: 0,84 m.
Disponibilidad de repuestos: 3 años.

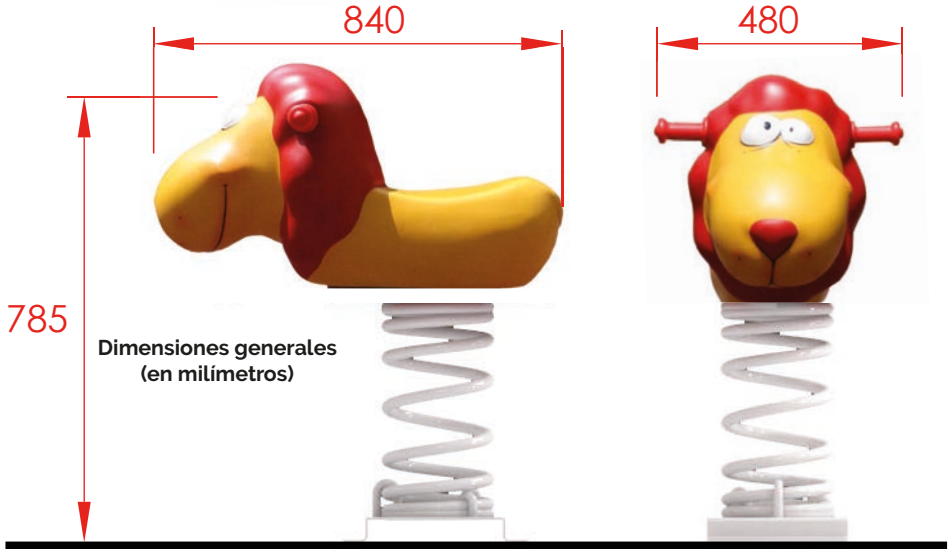

Dimensiones generales (en milímetros)

LOS PEQUEÑOS

kiwi playgrounds

C/ Foia, 13
P.I. Alquería de Moret
46210 Picanya
(Valencia)

+34 963 313 677

kiwi@kiwipw.com

kiwiplaygrounds.com

La empresa se reserva el derecho de realizar cualquier modificación o cambio en sus productos.

SERIE ANIMALS SERIES

Detalle del anclaje

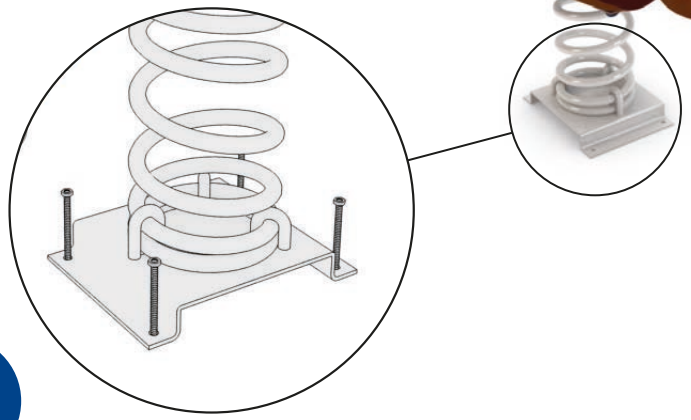

Instalación.
Atornillado a solera de hormigón mediante tacos de expansión. o varilla roscada y epoxi. Acabado con revestimiento de material compactado, ya sea caucho continuo o loseta.

Mantenimiento.
-Revisión: Se deberá comprobar todas las sujecciones, tornillos y pernos periódicamente y, si fuera necesario, volverlos a apretar y ajustar, anotando la fecha para llevar un control.

Inspecciones.
1. Inspección visual de rutina. Se realizará una inspección ocular y funcional con el fin de comprobar que no ha sufrido ningún daño por vandalismo.

2. Inspección funcional. Esta inspección se realizará con una periodicidad de 1 a 3 meses y se debería prestar atención a los componentes "sellados de por vida" y los equipos que su estabilidad dependa de un poste.

3. Inspección anual. Se realizará una inspección completa de todo el conjunto con el fin de comprobar que reúne todos los apartados de la norma y que no ha sufrido modificación.

Dimensiones de la solera de hormigón

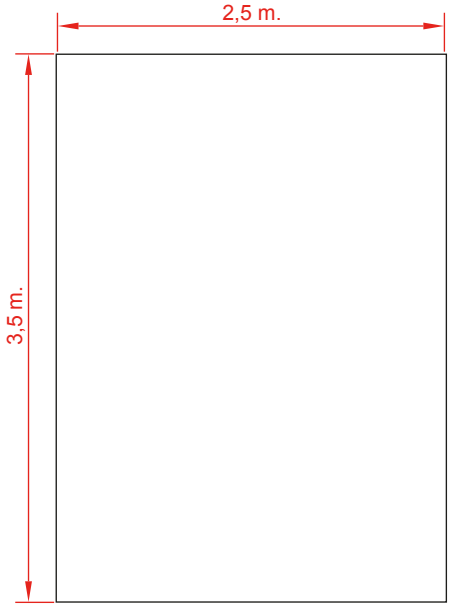

Detalle del anclaje del muelle

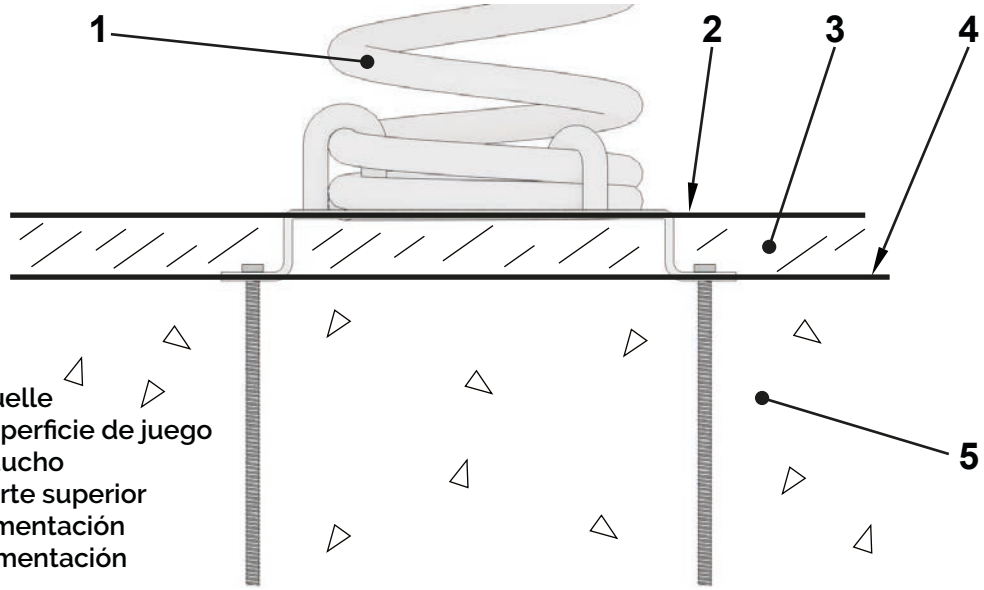

1 Muelle
2 Superficie de juego
3 Caucho
4 Parte superior cimentación
5 Cimentación

kiwi playgrounds
C/ Foia, 13
P.I. Alquería de Moret
46210 Picanya (Valencia)
+34 963 313 677
kiwi@kiwipw.com
kiwiplaygrounds.com

La empresa se reserva el derecho de realizar cualquier modificación o cambio en sus productos.

LOS PEQUEÑOS