Mesa de ping-pong

Ref. KP15002

Última revisión mayo 2019

Materiales
Tablero doble simétrico de una sola pieza de poliéster por FVR, reforzado con núcleo inyectado en fibra de vidrio y resinas endurecedoras. Superficie de juego acabada en pintura marina de la serie gel-coat y barniz antichoque y antigrafiti. Patas fabricadas en acero cincado y acabadas en pintura epoxi-poliéster de alta resistencia.
Red fabricada en tubo redondo macizo y plancha de acero cincado de 2 mm. de espesor con acabado en pintura epoxi-poliéster.

Instalación.
Anclados al suelo mediante 4 pernos de expansión sobre solera de hormigón existente.

Dimensiones.
- Tablero: 2740 x 1525 mm. (reglamentarias).
- Altura tablero: 760 mm.
- Altura red: 152 mm.

Características.
La mesa permite el acceso a personas con una discapacidad que exija el uso de silla de ruedas.

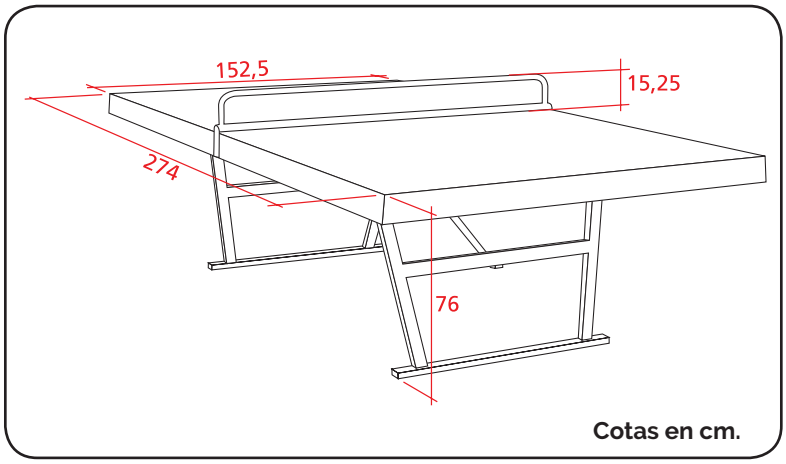

kiwi playgrounds
C/ Foia, 13
P.I. Alquería
de Moret
46210 Picanya
(Valencia)
+34 963 313 677
kiwi@kiwipw.com
kiwiplaygrounds.com

La empresa se reserva el derecho de realizar cualquier modificación o cambio en sus productos.

OTROS EQUIPAMIENTOS